wzu_erweiterungsmodul.pdf 1 22.04.14 16:49

WZU mit Erweiterungsmodul

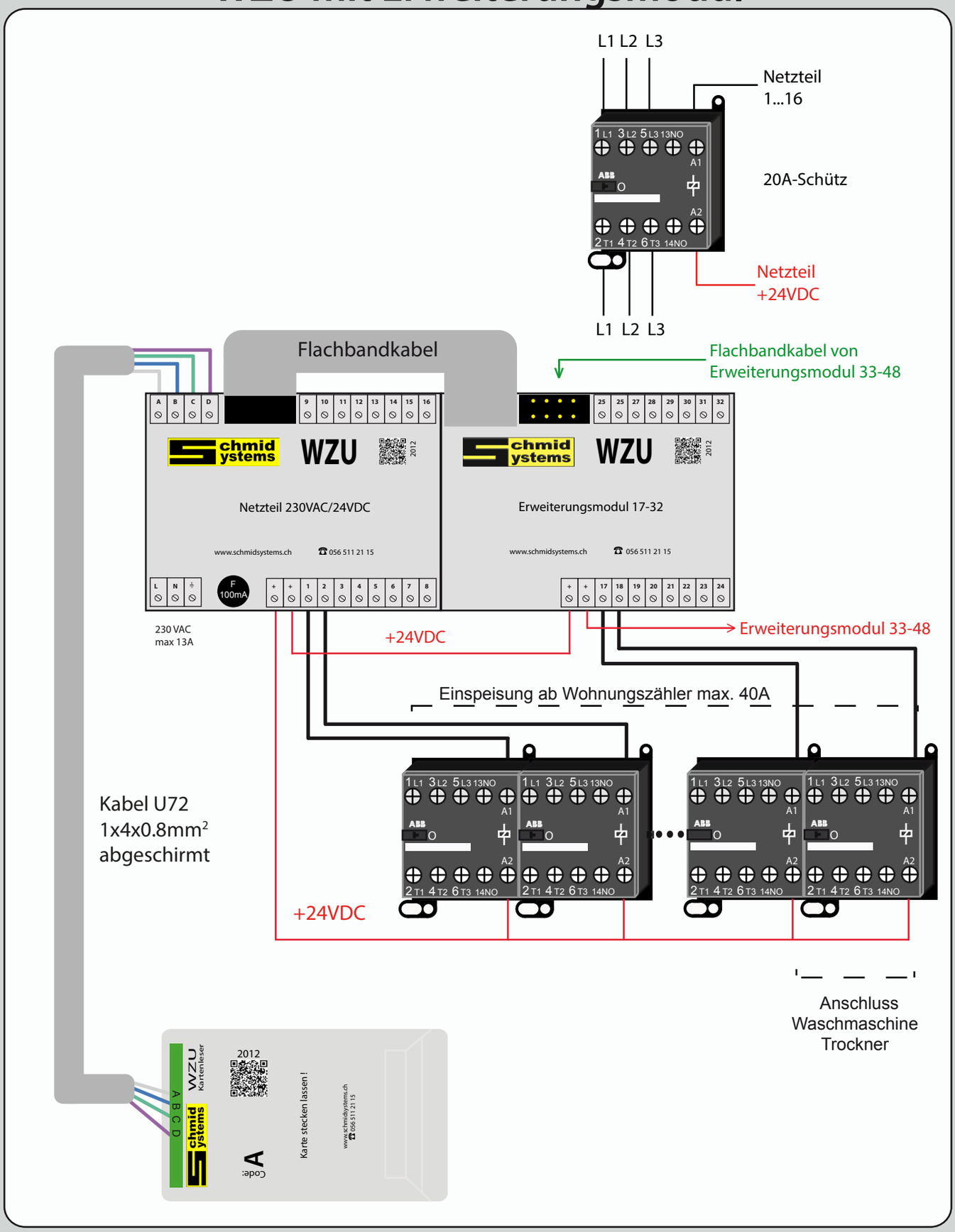

www.schmidsystems.ch
Tel.: +41 56 511 21 15